KARAKTERISTIČNI PREREZ ROBNEGA VENCA
M 1:25

BETON: C25/30 XF4
ARMATURA: S500

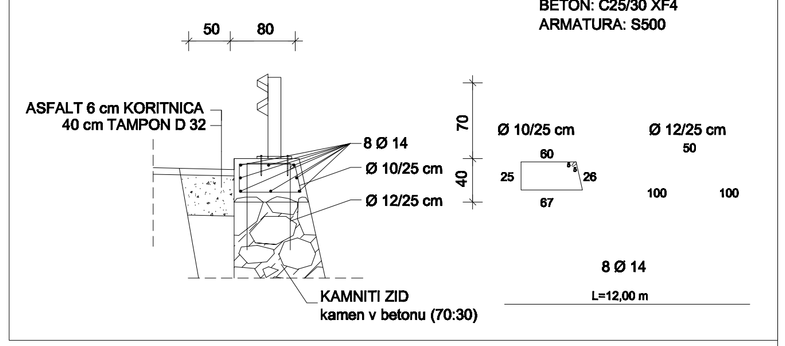

P1

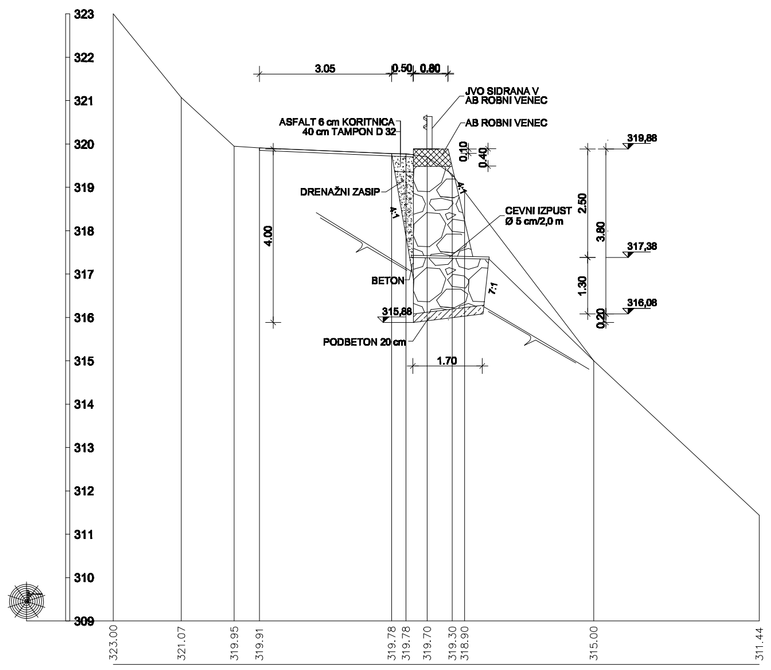

P2

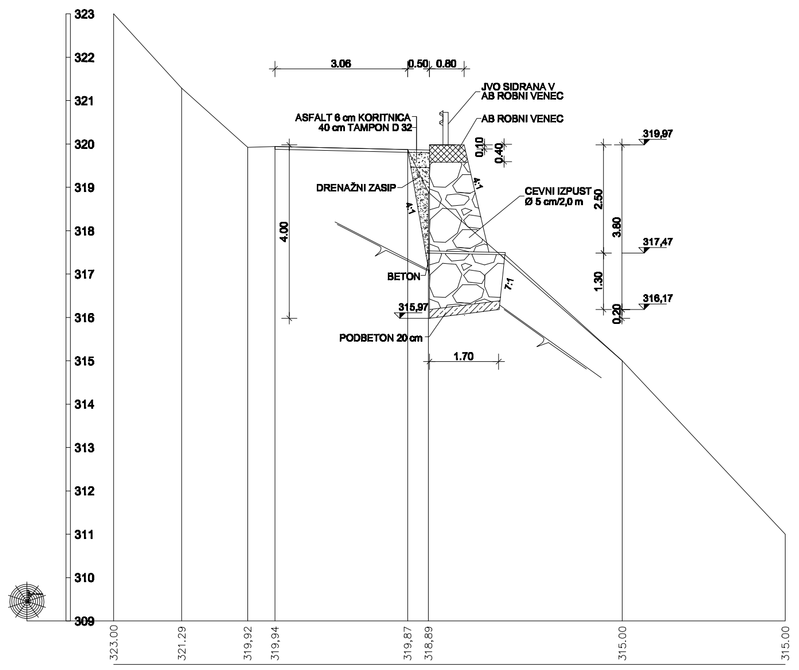

P3

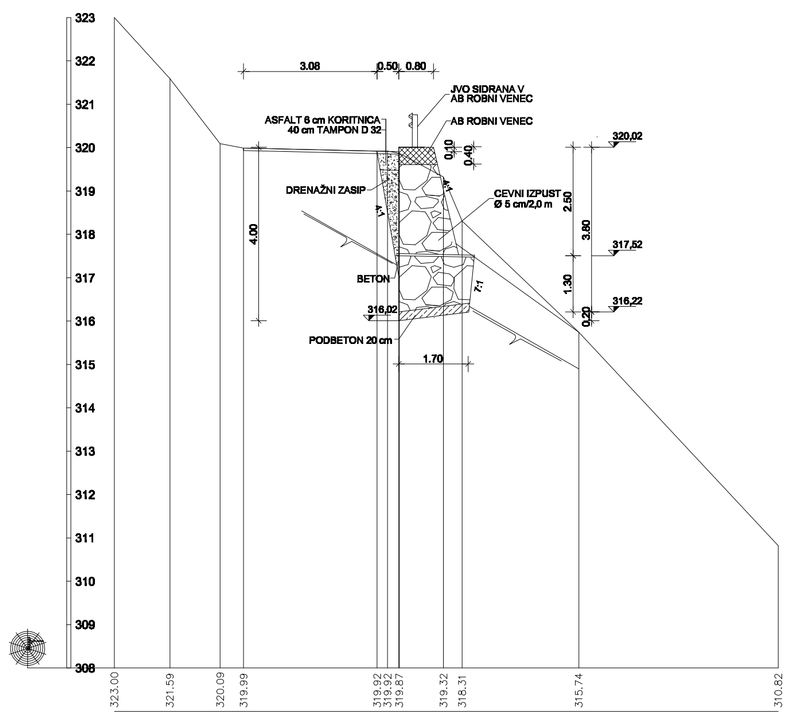

izvajalec	**GeoBiro** Ivan Vukina s.p. Glavni trg 19 c 2000 MARIBOR id. št. IZS: 2742		objekta/lokacija: Zemeljski plaz na LC 200211 JAGOČE-RIFENGOZD, lokacija 1
			odsek/ objekt:
naročnik	OBČINA LAŠKO Mestna ulica 2, 3270 LAŠKO		pododsek/ del objekta:
investitor	OBČINA LAŠKO Mestna ulica 2, 3270 LAŠKO		vsebina/ naslov risbe: PREČNI PREREZI
	ime in priimek	id. številka	podpis
odg. vodja projekta			
obdelal	I. VUKINA ig	G-0635	
izdelal	K. MUHIČ gt		
kontroliral			
id. št. IZS: 2742	št. načrta: 2015-1/1	datum: Januar 2015	
faza: ELABORAT			merilo: 1:100
Številka priloge: 1.6.4			št. lista: 4
št. odseka	arhivska št.	faza / objekt	šifra risbe: 1.6