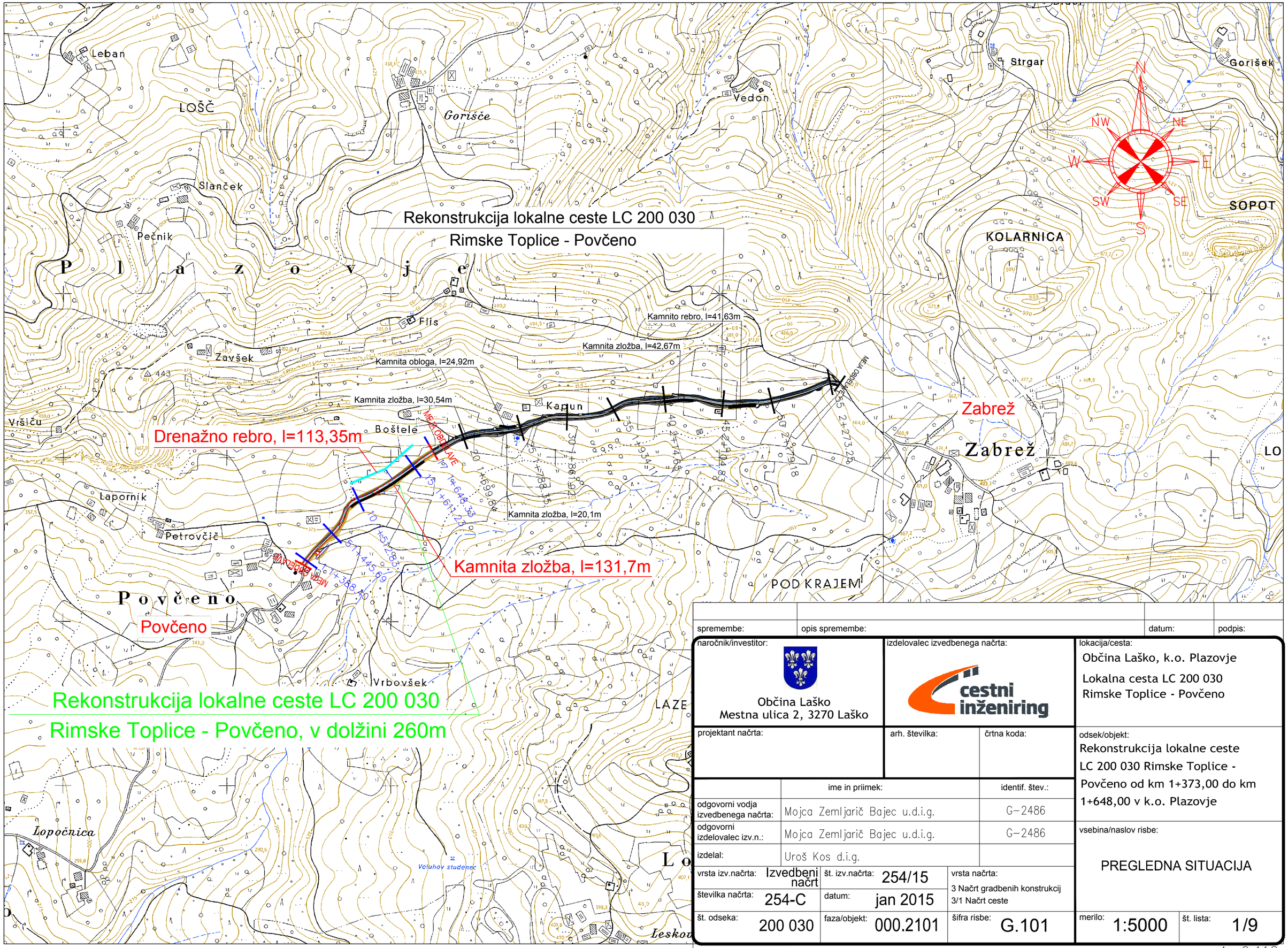

spremembe:	opis spremembe:	datum:	podpis:

naročnik/investitor:
Občina Laško
Mestna ulica 2, 3270 Laško

izdelovalec izvedbenega načrta:
cestni inženiring

lokacija/cesta:
Občina Laško, k.o. Plazovje
Lokalna cesta LC 200 030
Rimske Toplice - Povčeno

projektant načrta:

arh. številka:

črtna koda:

odsek/objekt:
Rekonstrukcija lokalne ceste LC 200 030 Rimske Toplice - Povčeno od km 1+373,00 do km 1+648,00 v k.o. Plazovje

	ime in priimek:	identif. štev.:
odgovorni vodja izvedbenega načrta:	Mojca Zemljarič Bajec u.d.i.g.	G-2486
odgovorni izdelovalec izv.n.:	Mojca Zemljarič Bajec u.d.i.g.	G-2486
izdelal:	Uroš Kos d.i.g.	

vsebina/naslov risbe:
PREGLEDNA SITUACIJA

vrsta izv.načrta:	Izvedbeni načrt	št. izv.načrta:	254/15	vrsta načrta:	3 Načrt gradbenih konstrukcij 3/1 Načrt ceste
številka načrta:	254-C	datum:	jan 2015		
št. odseka:	200 030	faza/objekt:	000.2101	šifra risbe:	G.101

merilo:	1:5000	št. lista:	1/9

A=0.112

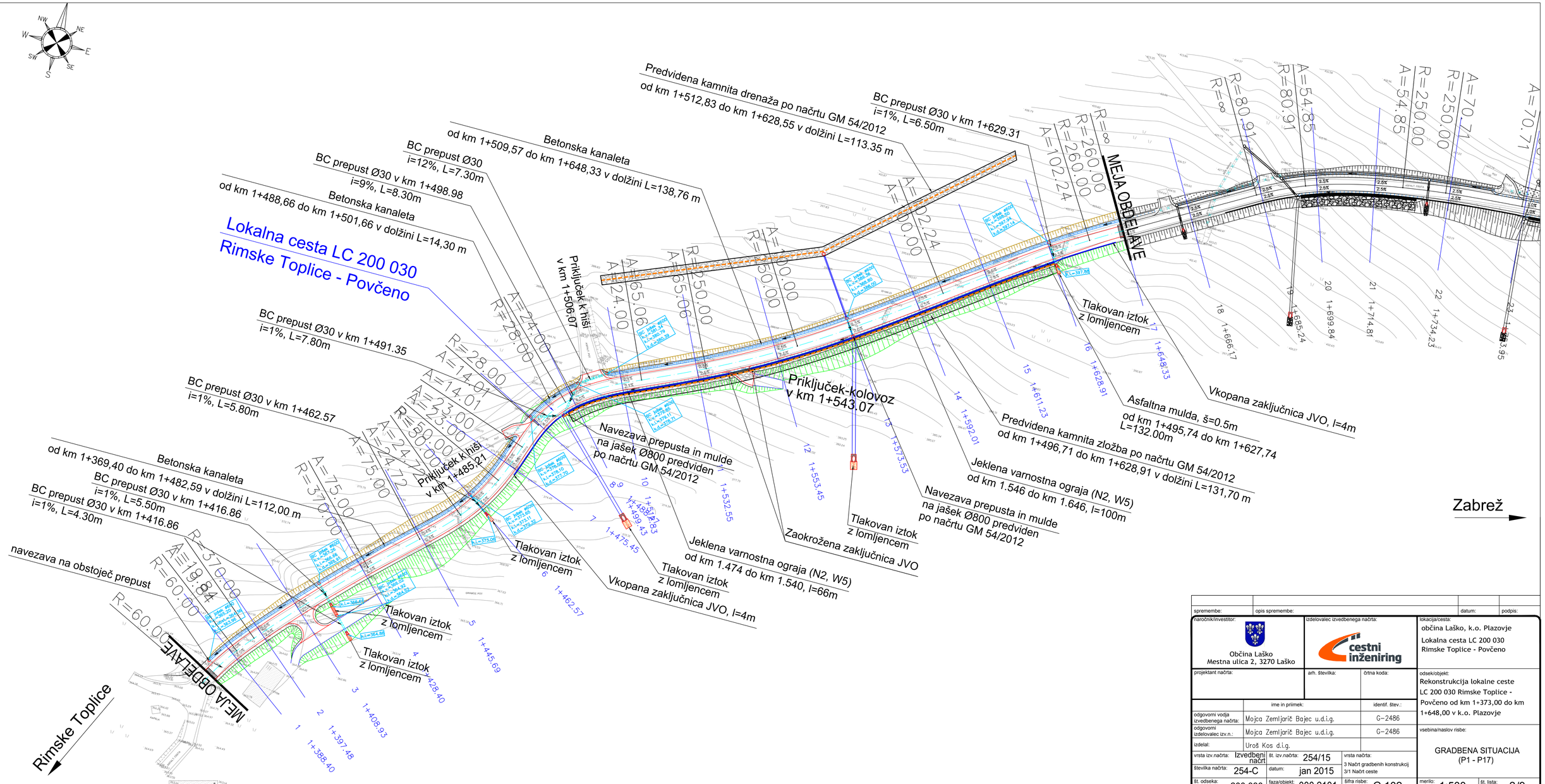

spremembe:	opis spremembe:	datum:	podpis:

naročnik/investitor: Občina Laško, Mestna ulica 2, 3270 Laško	izdelovalec izvedbenega načrta: cestni inženiring		lokacija/cesta: občina Laško, k.o. Plazovje; Lokalna cesta LC 200 030 Rimske Toplice - Povčeno
projektant načrta:	arh. številka:	črtna koda:	odsek/objekt: Rekonstrukcija lokalne ceste LC 200 030 Rimske Toplice - Povčeno od km 1+373,00 do km 1+648,00 v k.o. Plazovje

	ime in priimek:	identif. štev.:
odgovorni vodja izvedbenega načrta:	Mojca Zemljarič Bajec u.d.i.g.	G-2486
odgovorni izdelovalec izv.n.:	Mojca Zemljarič Bajec u.d.i.g.	G-2486
izdelal:	Uroš Kos d.i.g.	

vrsta izv.načrta:	Izvedbeni načrt	št. izv.načrta:	254/15	vrsta načrta:	3 Načrt gradbenih konstrukcij 3/1 Načrt ceste
številka načrta:	254-C	datum:	jan 2015		
št. odseka:	200 030	faza/objekt:	000.2101	šifra risbe:	G.102

vsebina/naslov risbe: GRADBENA SITUACIJA (P1 - P17)

merilo:	1:500	št. lista:	2/9

A=0.333

Karakteristični prečni prerez lokalne ceste LC 200 030
(v km 1+445.69)

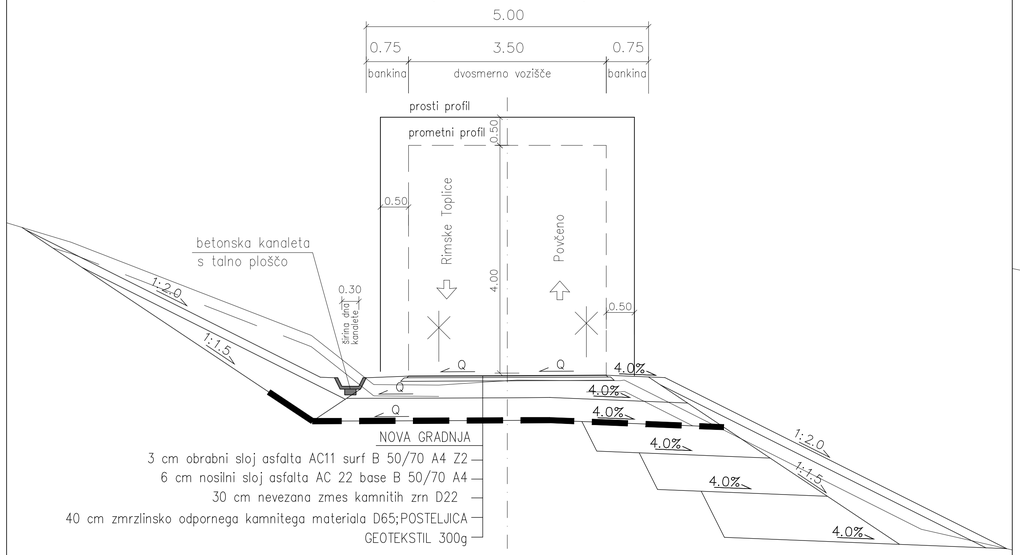

Karakteristični prečni prerez lokalne ceste LC 200 030
v območju sanacije usadov - kamnita zložba

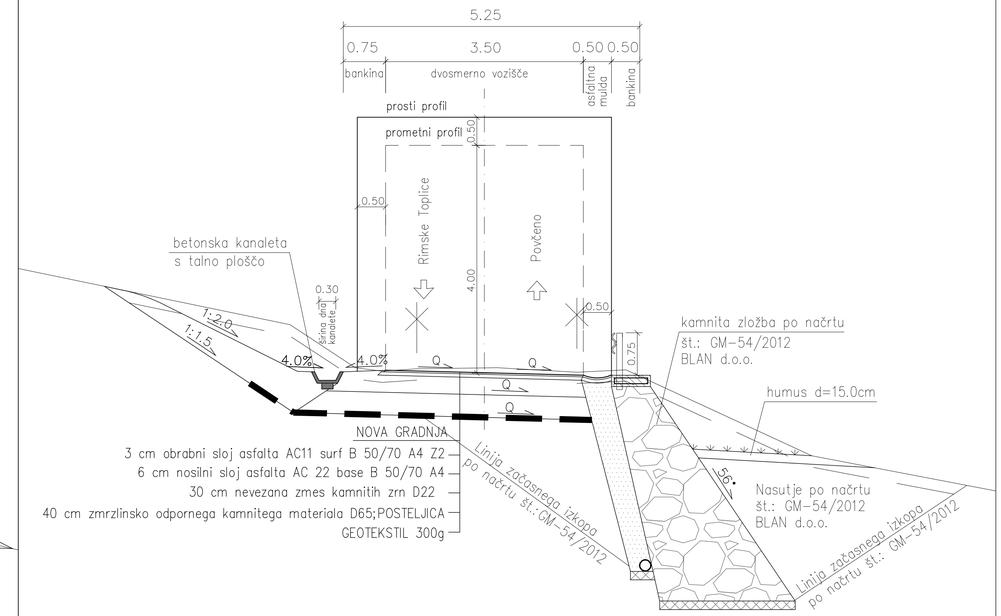

Karakteristični prečni prerez lokalne ceste LC 200 030
v območju sanacije usadov - kamnita zložba in kamnita drenaža

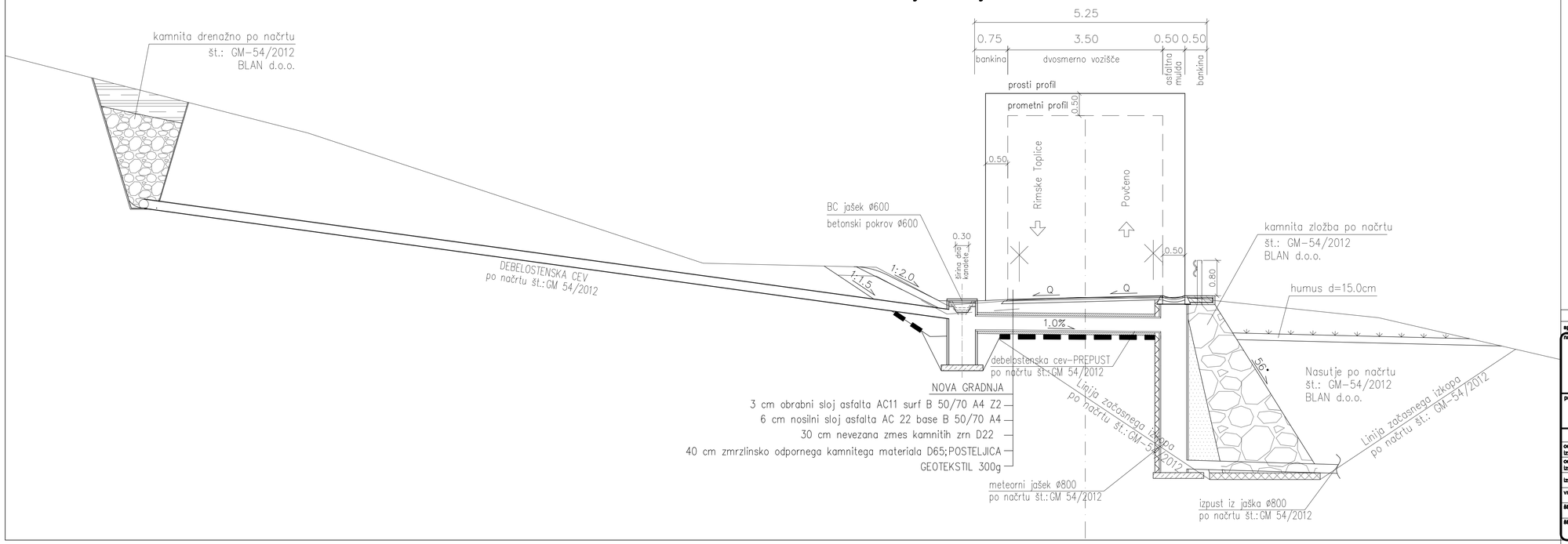

spremembe:	opis spremembe:	datum:	podpis:

naročnik/investitor: Občina Laško, Mestna ulica 2, 3270 Laško	izdelovalec izvedbenega načrta: cestni inženiring	lokacija/cesta: Občina Laško, k.o. Plazovje; Lokalna cesta LC 200 030 Rimske Toplice - Povčeno
projektant načrta:	arh. številka: / črtna koda:	odsek/objekt: Rekonstrukcija lokalne ceste LC 200 030 Rimske Toplice - Povčeno od km 1+373,00 do km 1+648,00 v k.o. Plazovje

	ime in priimek:	identif. štev.:
odgovorni vodja izvedbenega načrta:	Mojca Zemljarič Bajec u.d.i.g.	G-2486
odgovorni izdelovalec izv.n.:	Mojca Zemljarič Bajec u.d.i.g.	G-2486
izdelal:	Uroš Kos d.i.g.	

vrsta izv.načrta:	Izvedbeni načrt	št. izv.načrta:	254/15	vrsta načrta:	3 Načrt gradbenih konstrukcij 3/1 Načrt ceste
številka načrta:	254-C	datum:	jan 2015		
št. odseka:	200 030	faza/objekt:	000.2101	šifra risbe:	G.131

vsebina/naslov risbe: KARAKTERISTIČNI PREČNI PREREZI

merilo:	1:50	št. lista:	3/9

A=0.50

spremembe:	opis spremembe:	datum:	podpis:

naročnik/investitor: Občina Laško, Mestna ulica 2, 3270 Laško	izdelovalec izvedbenega načrta: cestni inženiring		lokacija/cesta: občina Laško, k.o. Plazovje. Lokalna cesta LC 200 030 Rimske Toplice - Povčeno
projektant načrta:	arh. številka:	črtna koda:	odsek/objekt: Rekonstrukcija lokalne ceste LC 200 030 Rimske Toplice - Povčeno od km 1+373,00 do km 1+648,00 v k.o. Plazovje
	ime in priimek:	identif. štev.:	
odgovorni vodja izvedbenega načrta:	Mojca Zemljarič Bajec u.d.i.g.	G–2486	vsebina/naslov risbe: PREČNI PREREZI (P1 - P11)
odgovorni izdelovalec izv.n.:	Mojca Zemljarič Bajec u.d.i.g.	G–2486	
izdelal:	Uroš Kos d.i.g.		
vrsta izv.načrta: Izvedbeni načrt	št. izv.načrta: 254/15	vrsta načrta: 3 Načrt gradbenih konstrukcij 3/1 Načrt ceste	
številka načrta: 254-C	datum: jan 2015		
št. odseka: 200 030	faza/objekt: 000.2101	šifra risbe: G.132.1	merilo: 1:100 / št. lista: 4/9

A=0.50

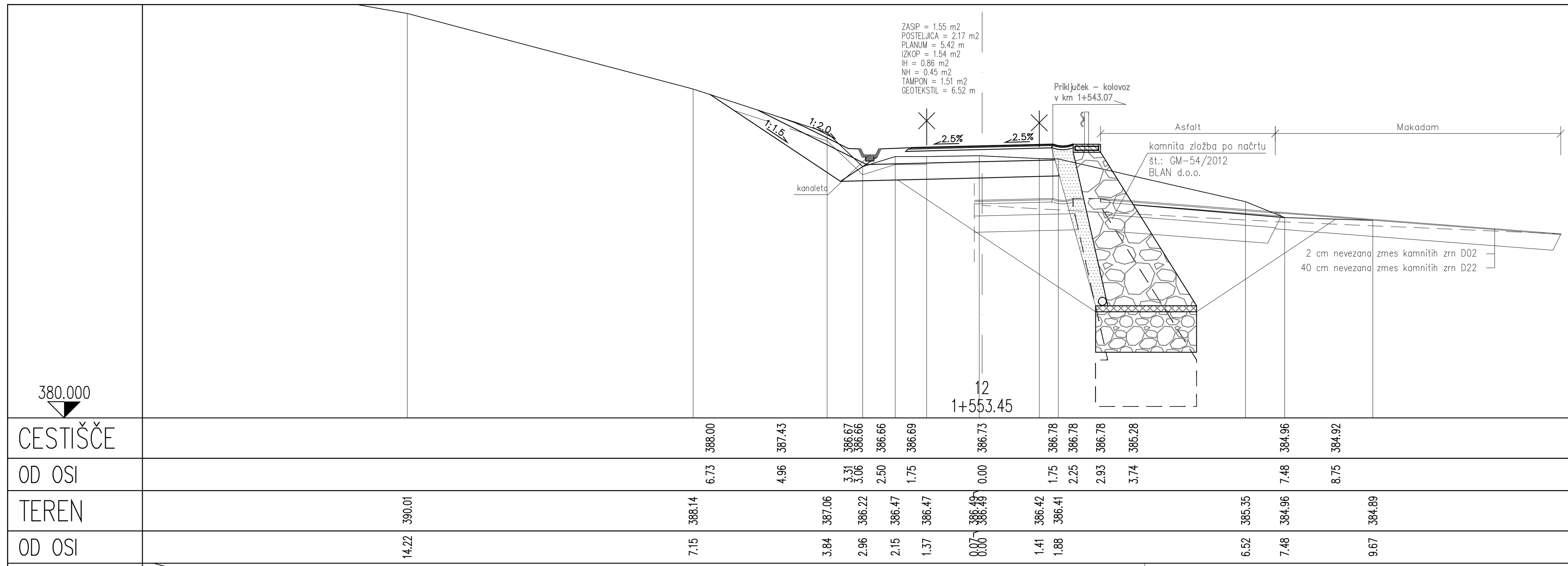

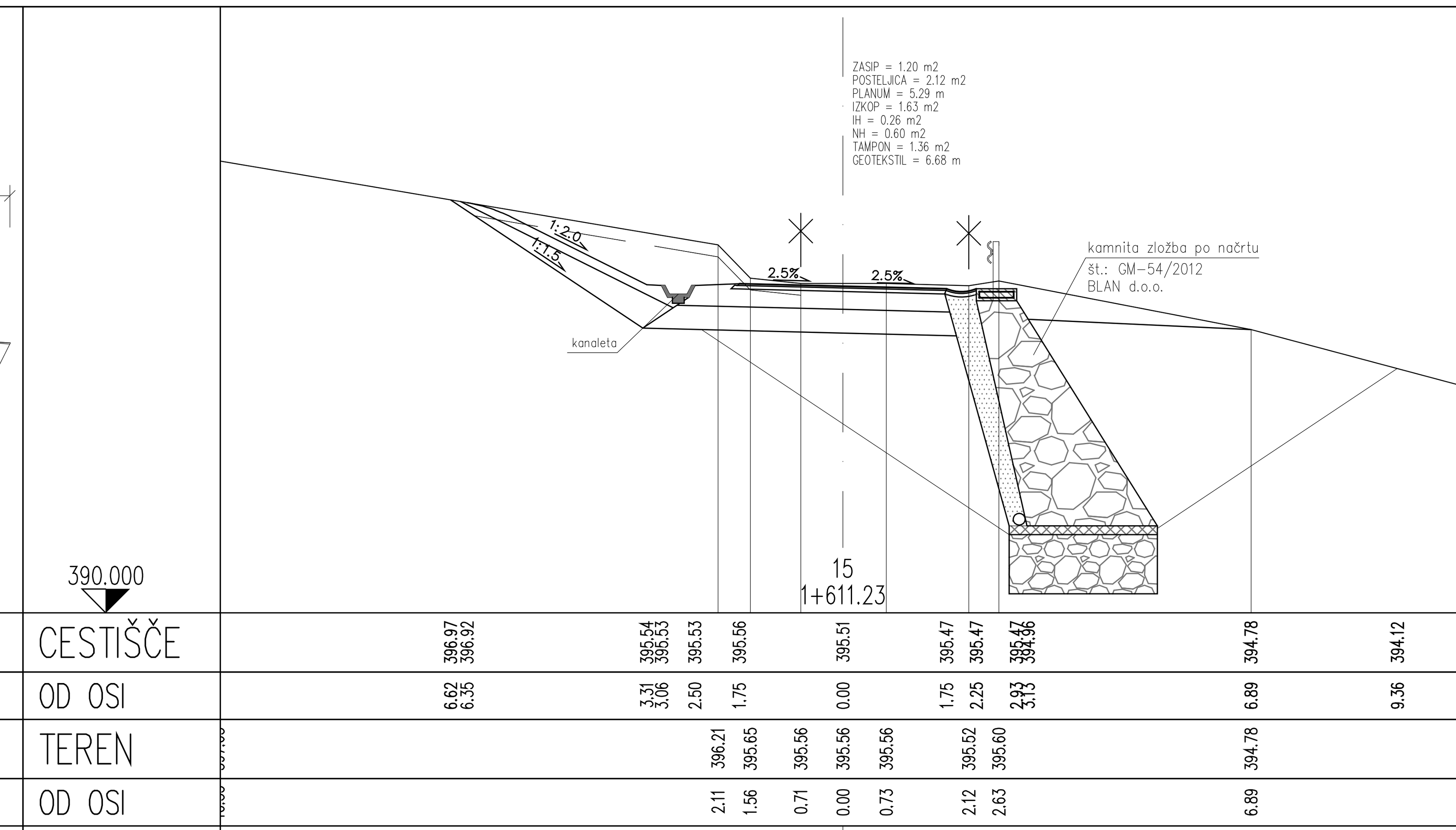

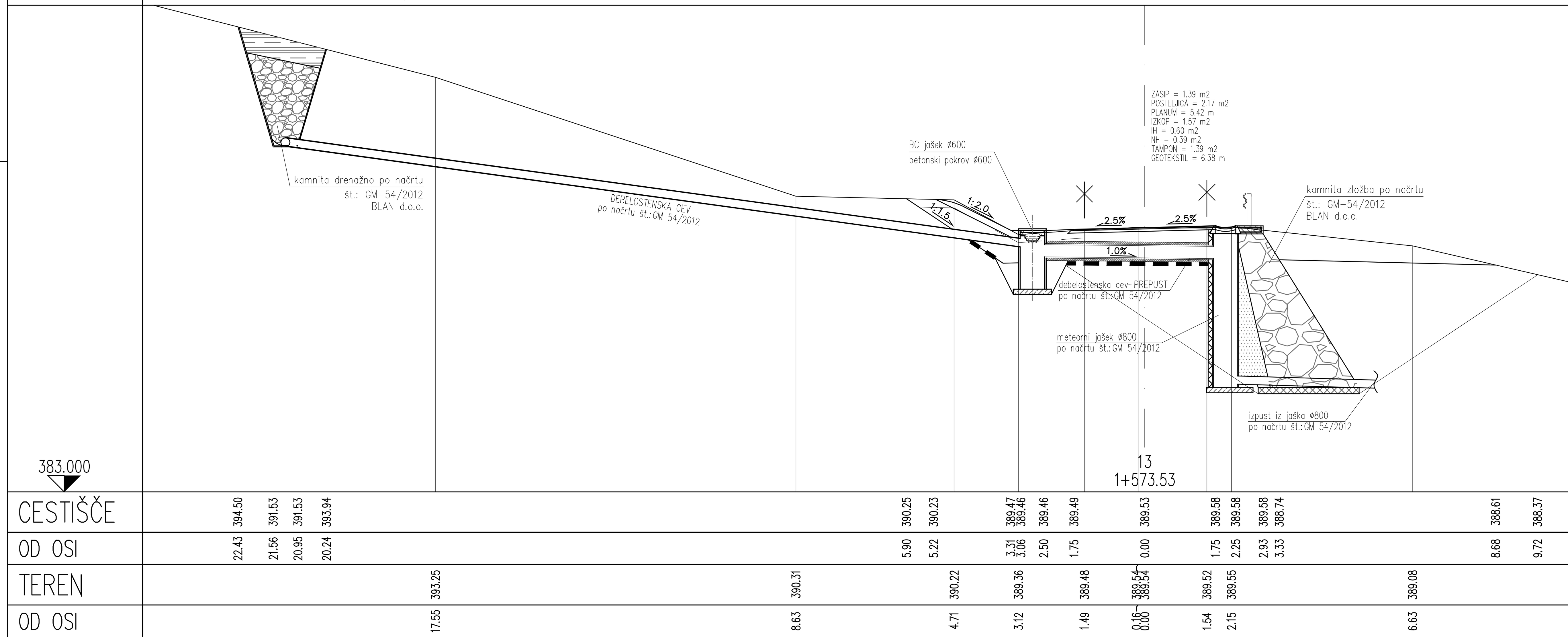

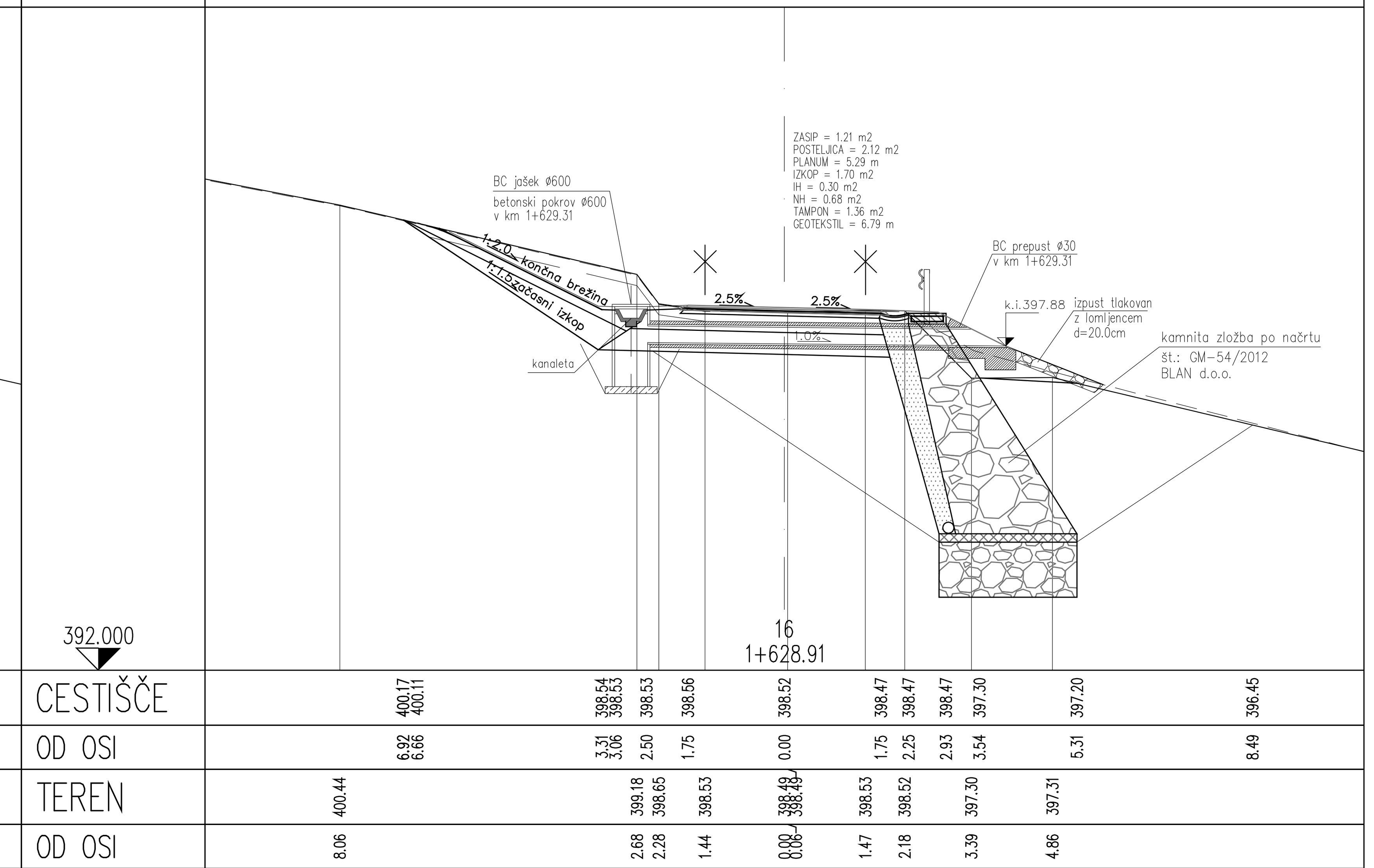

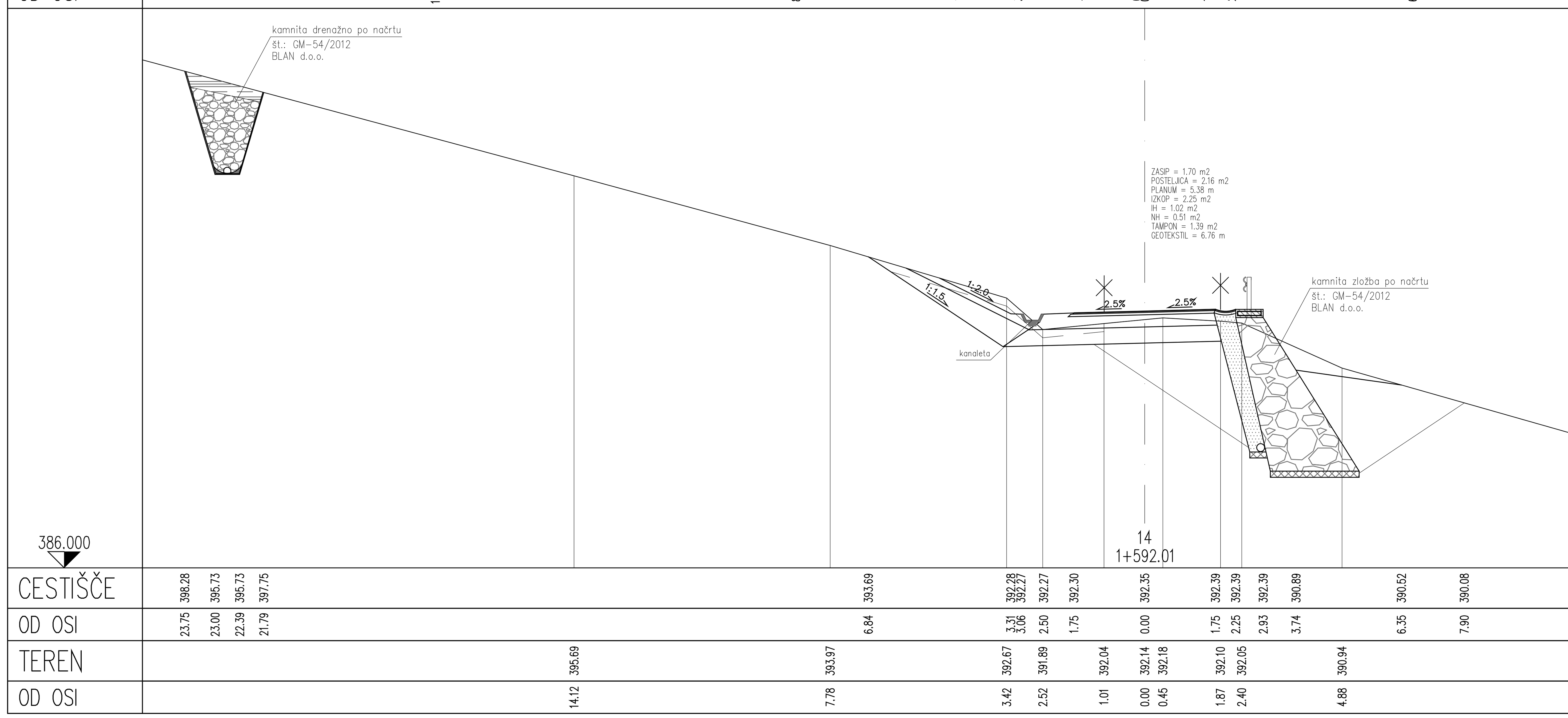

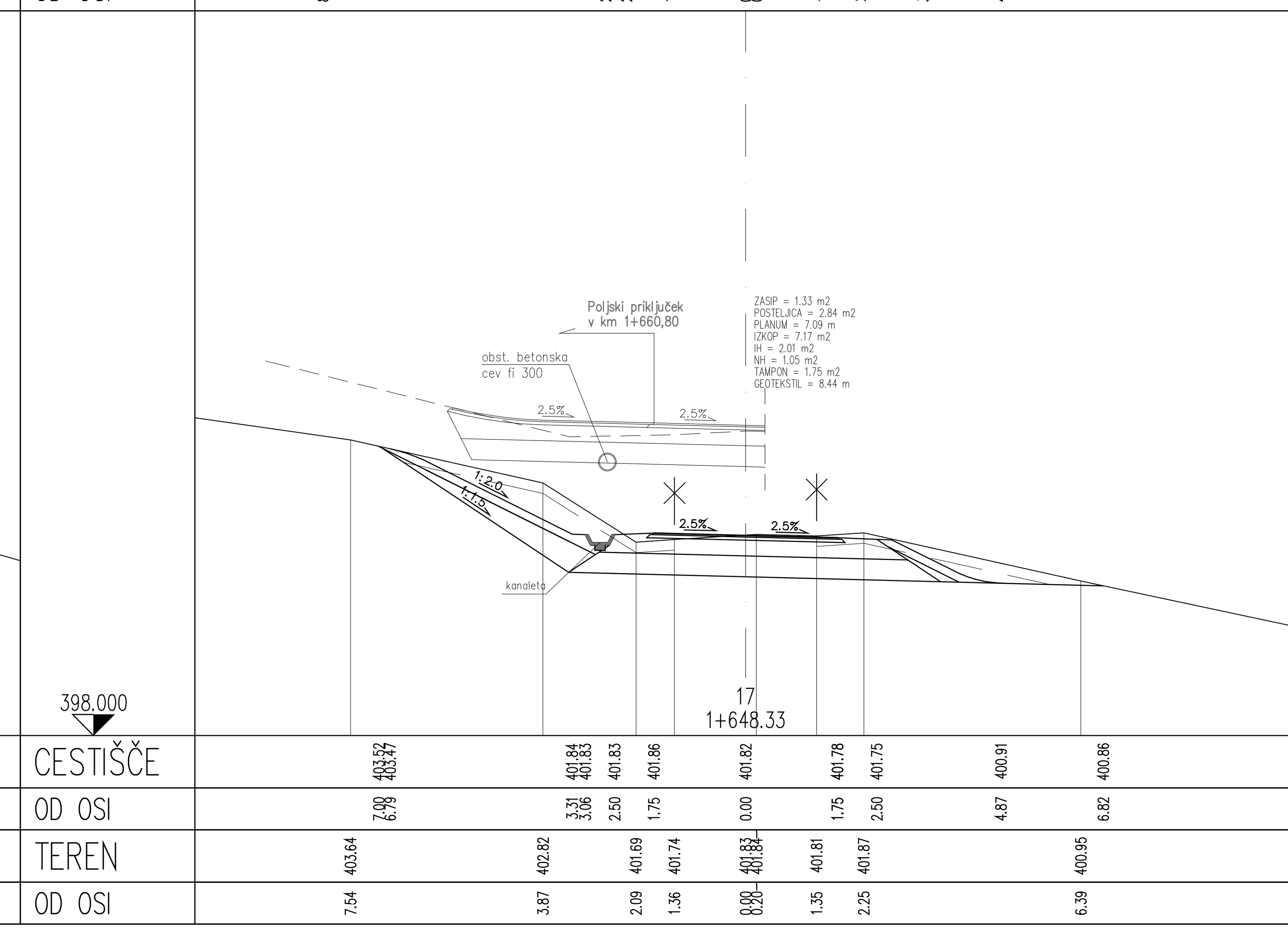

spremembe:	opis spremembe:	datum:	podpis:

naročnik/investitor: Občina Laško, Mestna ulica 2, 3270 Laško	izdelovalec izvedbenega načrta: cestni inženiring	lokacija/cesta: občina Laško, k.o. Plazovje; Lokalna cesta LC 200 030 Rimske Toplice - Povčeno
projektant načrta:	arh. številka:	črtna koda:

odsek/objekt: Rekonstrukcija lokalne ceste LC 200 030 Rimske Toplice - Povčeno od km 1+373,00 do km 1+648,00 v k.o. Plazovje

	ime in priimek:	identif. štev.:
odgovorni vodja izvedbenega načrta:	Mojca Zemljarič Bajec u.d.i.g.	G-2486
odgovorni izdelovalec izv.n.:	Mojca Zemljarič Bajec u.d.i.g.	G-2486
izdelal:	Uroš Kos d.i.g.	

vsebina/naslov risbe: PREČNI PREREZI (P12 - P17)

vrsta izv.načrta: Izvedbeni načrt	št. izv.načrta: 254/15	vrsta načrta: 3 Načrt gradbenih konstrukcij 3/1 Načrt ceste	
številka načrta: 254-C	datum: jan 2015		
št. odseka: 200 030	faza/objekt: 000.2101	šifra risbe: G.132.2	merilo: 1:100	št. lista: 5/9

A=0.50

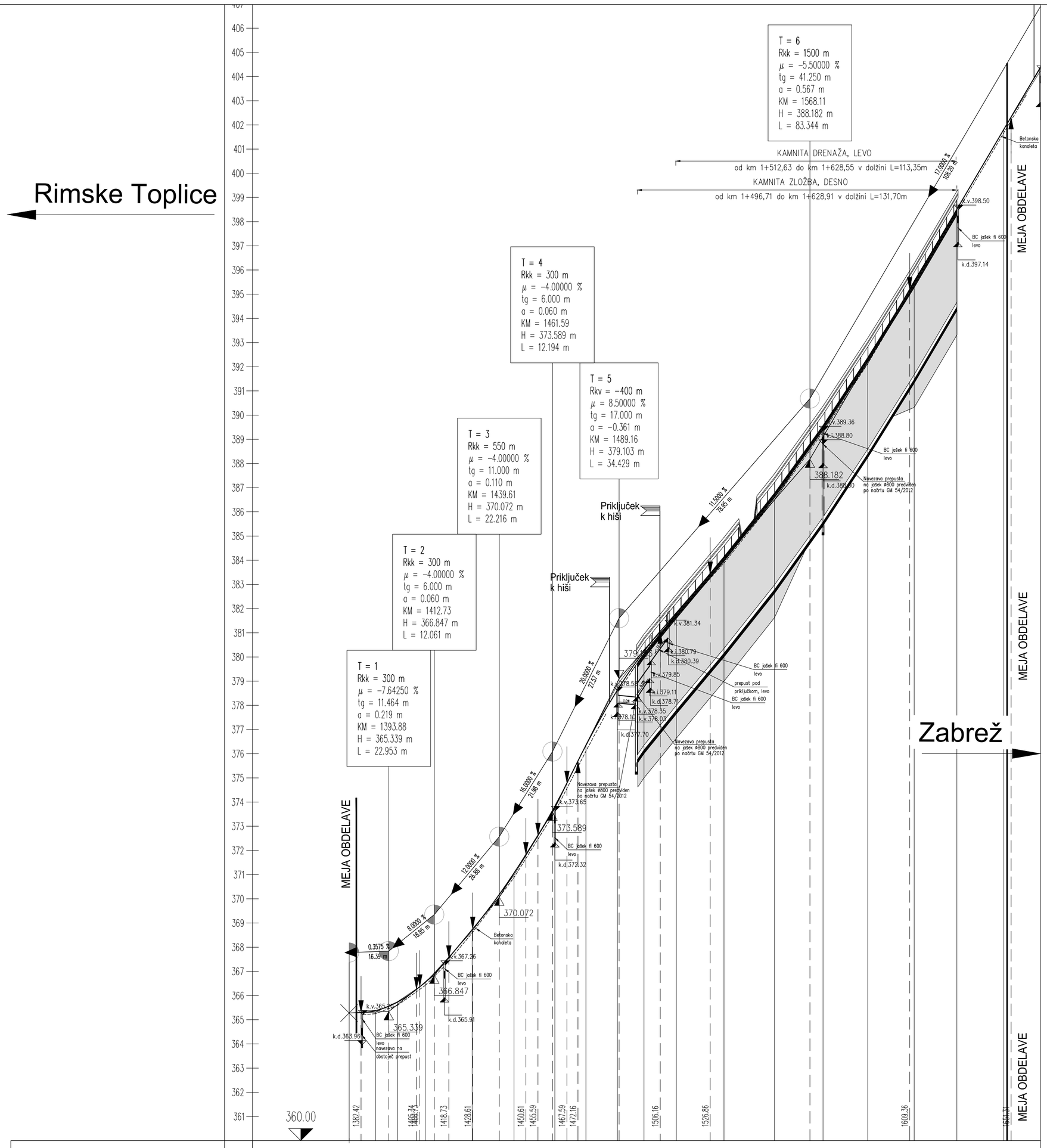

spremembe:	opis spremembe:	datum:	podpis:

naročnik/investitor:
Občina Laško
Mestna ulica 2, 3270 Laško

izdelovalec izvedbenega načrta:
cestni inženiring

lokacija/cesta:
občina Laško, k.o. Plazovje
Lokalna cesta LC 200 030
Rimske Toplice - Povčeno

projektant načrta:

arh. številka:

črtna koda:

odsek/objekt:
Rekonstrukcija lokalne ceste LC 200 030 Rimske Toplice - Povčeno od km 1+373,00 do km 1+648,00 v k.o. Plazovje

	ime in priimek:	identif. štev.:
odgovorni vodja izvedbenega načrta:	Mojca Zemljarič Bajec u.d.i.g.	G-2486
odgovorni izdelovalec izv.n.:	Mojca Zemljarič Bajec u.d.i.g.	G-2486
izdelal:	Uroš Kos d.i.g.	

vsebina/naslov risbe:
VZDOLŽNI PROFIL
(P1 - P17)

vrsta izv.načrta: Izvedbeni načrt	št. izv.načrta: 254/15	vrsta načrta: 3 Načrt gradbenih konstrukcij 3/1 Načrt ceste	
številka načrta: 254-C	datum: jan 2015		
št. odseka: 200 030	faza/objekt: 000.2101	šifra risbe: G.142	

merilo: 1:1000/100
št. lista: 6/9

Količbeni podatki 196-C; LC Rimske Toplice - Povčeno

	X	Y
10	109699,99	517230,96
11	109698,08	517232,13
12	109698,35	517239,66
13	109696,20	517240,31
14	109695,10	517232,48
15	109695,99	517228,57
16	109696,16	517223,73
17	109669,42	517176,37
18	109670,04	517177,92
27	109603,79	517139,90
28	109686,36	517189,38
29	109688,82	517193,44
30	109681,45	517187,72
31	109687,63	517197,38
60	109669,00	517175,56
61	109667,88	517180,40
62	109666,89	517176,25
63	109666,91	517173,19
64	109665,50	517174,39
65	109671,89	517180,23
70	109598,46	517139,12
71	109605,43	517145,51
72	109601,74	517142,13
73	109595,10	517137,98
74	109595,01	517135,95
75	109607,85	517135,47
76	109604,51	517136,13
77	109600,52	517136,87
78	109604,11	517132,09
79	109607,02	517139,41
80	109611,52	517138,88
81	109607,46	517143,30
82	109617,01	517156,90
83	109619,23	517154,80

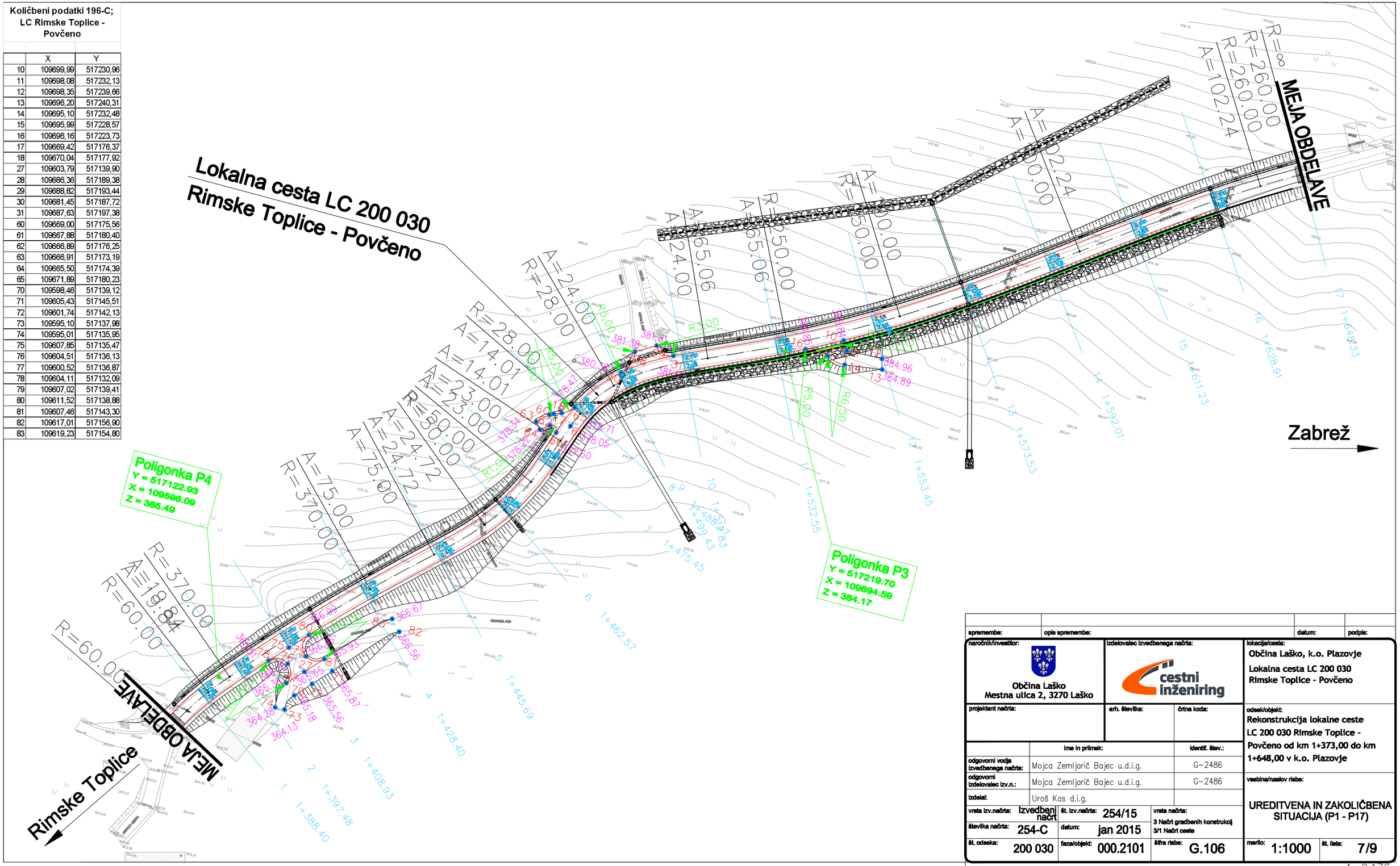

spremembe:	opis spremembe:	datum:	podpis:

naročnik/investitor: Občina Laško, Mestna ulica 2, 3270 Laško	izdelovalec izvedbenega načrta: cestni inženiring	lokacija/cesta: Občina Laško, k.o. Plazovje; Lokalna cesta LC 200 030 Rimske Toplice - Povčeno
projektant načrta:	arh. številka: / črtna koda:	odsek/objekt: Rekonstrukcija lokalne ceste LC 200 030 Rimske Toplice - Povčeno od km 1+373,00 do km 1+648,00 v k.o. Plazovje

	ime in priimek:	identif. štev.:
odgovorni vodja izvedbenega načrta:	Mojca Zemljarič Bajec u.d.i.g.	G-2486
odgovorni izdelovalec izv.n.:	Mojca Zemljarič Bajec u.d.i.g.	G-2486
izdelal:	Uroš Kos d.i.g.	

vrsta izv.načrta:	Izvedbeni načrt	št. izv.načrta:	254/15	vrsta načrta:	3 Načrt gradbenih konstrukcij 3/1 Načrt ceste
številka načrta:	254-C	datum:	jan 2015		
št. odseka:	200 030	faza/objekt:	000.2101	šifra risbe:	G.106

vsebina/naslov risbe: **UREDITVENA IN ZAKOLIČBENA SITUACIJA (P1 - P17)**

merilo:	1:1000	št. lista:	7/9

A=0.176

Količbeni podatki 196-C; LC
Rimske Toplice - Povčeno

	X	Y
10	109699,99	517230,96
11	109698,08	517232,13
12	109698,35	517239,66
13	109696,20	517240,31
14	109695,10	517232,48
15	109695,99	517228,57
16	109696,16	517223,73
17	109669,42	517176,37
18	109670,04	517177,92
27	109603,79	517139,90
28	109686,36	517189,38
29	109688,82	517193,44
30	109681,45	517187,72
31	109687,63	517197,38
60	109669,00	517175,56
61	109667,88	517180,40
62	109666,89	517176,25
63	109666,91	517173,19
64	109665,50	517174,39
65	109671,89	517180,23
70	109598,46	517139,12
71	109605,43	517145,51
72	109601,74	517142,13
73	109595,10	517137,98
74	109595,01	517135,95
75	109607,85	517135,47
76	109604,51	517136,13
77	109600,52	517136,87
78	109604,11	517132,09
79	109607,02	517139,41
80	109611,52	517138,88
81	109607,46	517143,30
82	109617,01	517156,90
83	109619,23	517154,80

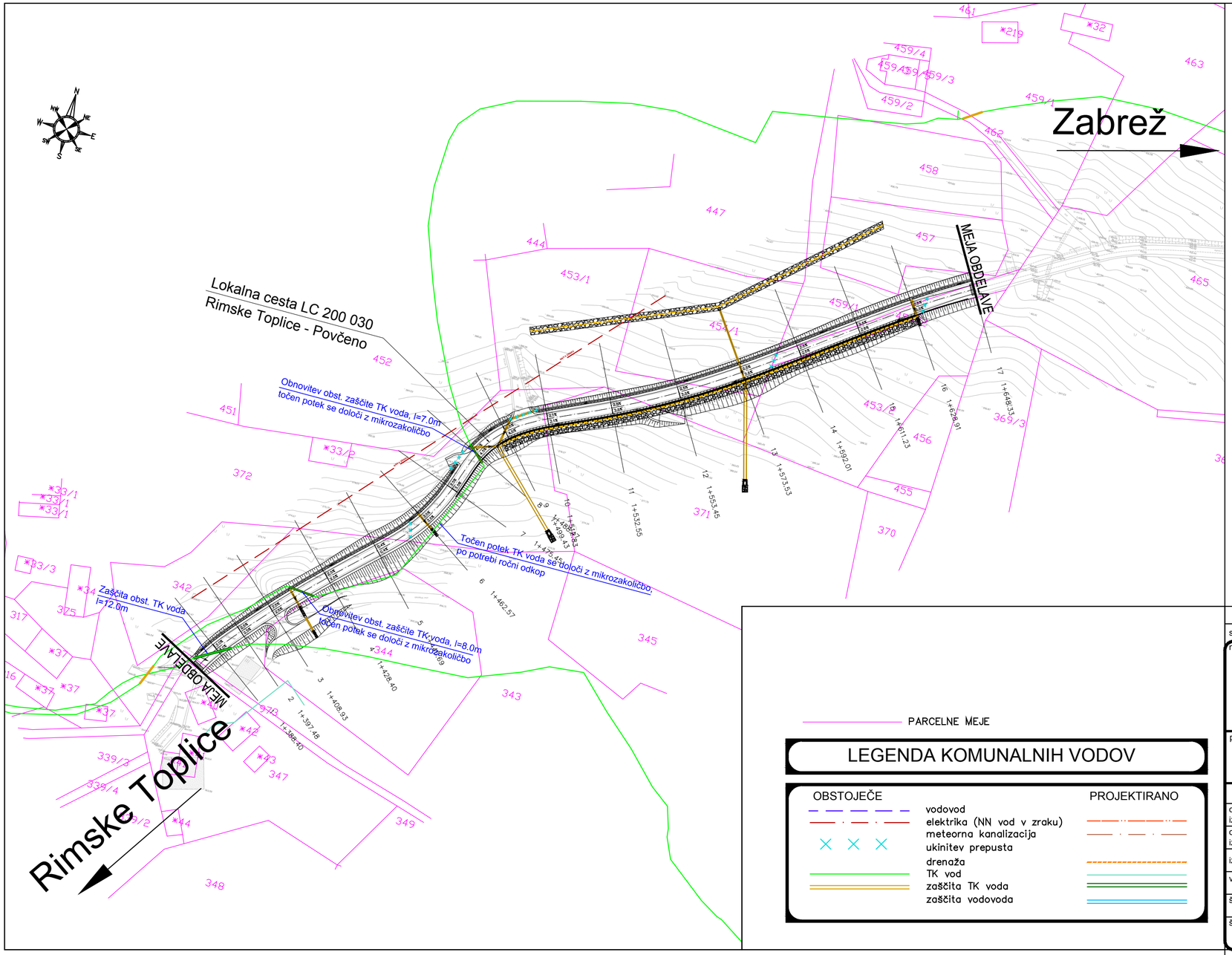

spremembe:	opis spremembe:	datum:	podpis:

naročnik/investitor: Občina Laško, Mestna ulica 2, 3270 Laško	izdelovalec izvedbenega načrta: cestni inženiring	lokacija/cesta: občina Laško, k.o. Plazovje; Lokalna cesta LC 200 030 Rimske Toplice - Povčeno
projektant načrta:	arh. številka: / črtna koda:	odsek/objekt: Rekonstrukcija lokalne ceste LC 200 030 Rimske Toplice - Povčeno od km 1+373,00 do km 1+648,00 v k.o. Plazovje

	ime in priimek:	identif. štev.:
odgovorni vodja izvedbenega načrta:	Mojca Zemljarič Bajec u.d.i.g.	G-2486
odgovorni izdelovalec izv.n.:	Mojca Zemljarič Bajec u.d.i.g.	G-2486
izdelal:	Uroš Kos d.i.g.	

vrsta izv.načrta: Izvedbeni načrt	št. izv.načrta: 254/15	vrsta načrta: 3 Načrt gradbenih konstrukcij 3/1 Načrt ceste	vsebina/naslov risbe: ZBIRNA SITUACIJA KOMUNALNIH NAPELJAV NA KATASTRU (P1 - P17)
številka načrta: 254-C	datum: jan 2015		
št. odseka: 200 030	faza/objekt: 000.2101	šifra risbe: G.104	merilo: 1:1000 / št. lista: 8/9

A=0.176

spremembe:	opis spremembe:	datum:	podpis:

naročnik/investitor: Občina Laško, Mestna ulica 2, 3270 Laško	izdelovalec izvedbenega načrta: cestni inženiring	lokacija/cesta: občina Laško, k.o. Plazovje; Lokalna cesta LC 200 030 Rimske Toplice - Povčeno
projektant načrta:	arh. številka: / črtna koda:	odsek/objekt: Rekonstrukcija lokalne ceste LC 200 030 Rimske Toplice - Povčeno od km 1+373,00 do km 1+648,00 v k.o. Plazovje

	ime in priimek:	identif. štev.:
odgovorni vodja izvedbenega načrta:	Mojca Zemljarič Bajec u.d.i.g.	G-2486
odgovorni izdelovalec izv.n.:	Mojca Zemljarič Bajec u.d.i.g.	G-2486
izdelal:	Uroš Kos d.i.g.	

vrsta izv.načrta:	Izvedbeni načrt	št. izv.načrta:	254/15	vrsta načrta: 3 Načrt gradbenih konstrukcij 3/1 Načrt ceste
številka načrta:	254-C	datum:	jan 2015	
št. odseka:	200 030	faza/objekt:	000.2101	šifra risbe: G.105

vsebina/naslov risbe:

KATASTRSKA SITUACIJA
(P1- P17)

merilo:	št. lista:
1:1000	9/9

A=0.176

Detajli

G.151.1	Detajl postavitve varnostne ograje	1:50, 1:25	list 1,
G.151.2	Detajl izvedbe asfaltne mulde	1:25	list 2,
G.151.3	Detajl izvedbe betonske kanalete	1:50, 1:25	list 3,
G.151.4	Detajl tlakovanja iztoka	1:20	list 4,
G.151.5	Detajl izvedbe prepusta	1:25	list 5,
G.151.6	Detajl iztoka kanalete ali mulde v jašek	1:25	list 6,
G.151.7	Detajl zaščite TK kabla	1:100	list 7.

DETAJL POSTAVITVE VARNOSTNE OGRAJE

Zaključni element jeklene varnostne ograje
M 1:50

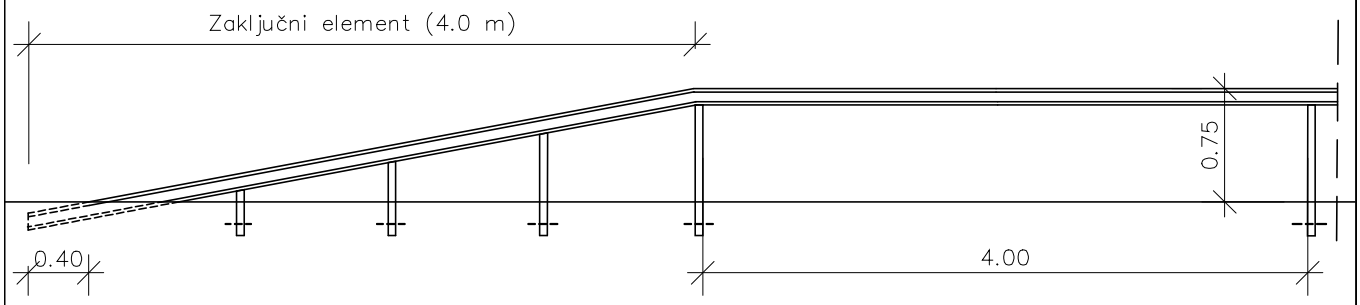

Jeklena varnostna ograja
M 1:50

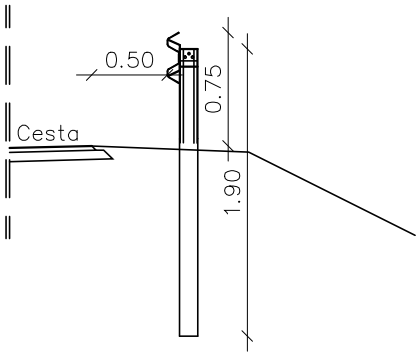

Detajl zaokrožene
zaključnice
M 1:25

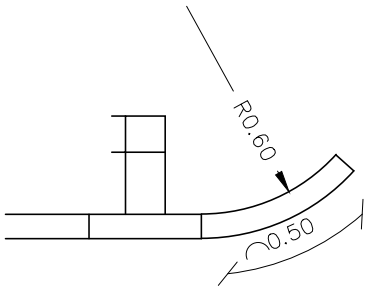

cestni inženiring

merilo:	šifra risbe:	št. lista:
1:50, 1:25	G.151.1	1

DETAJL POVOZNE ASFALTNE MULDE

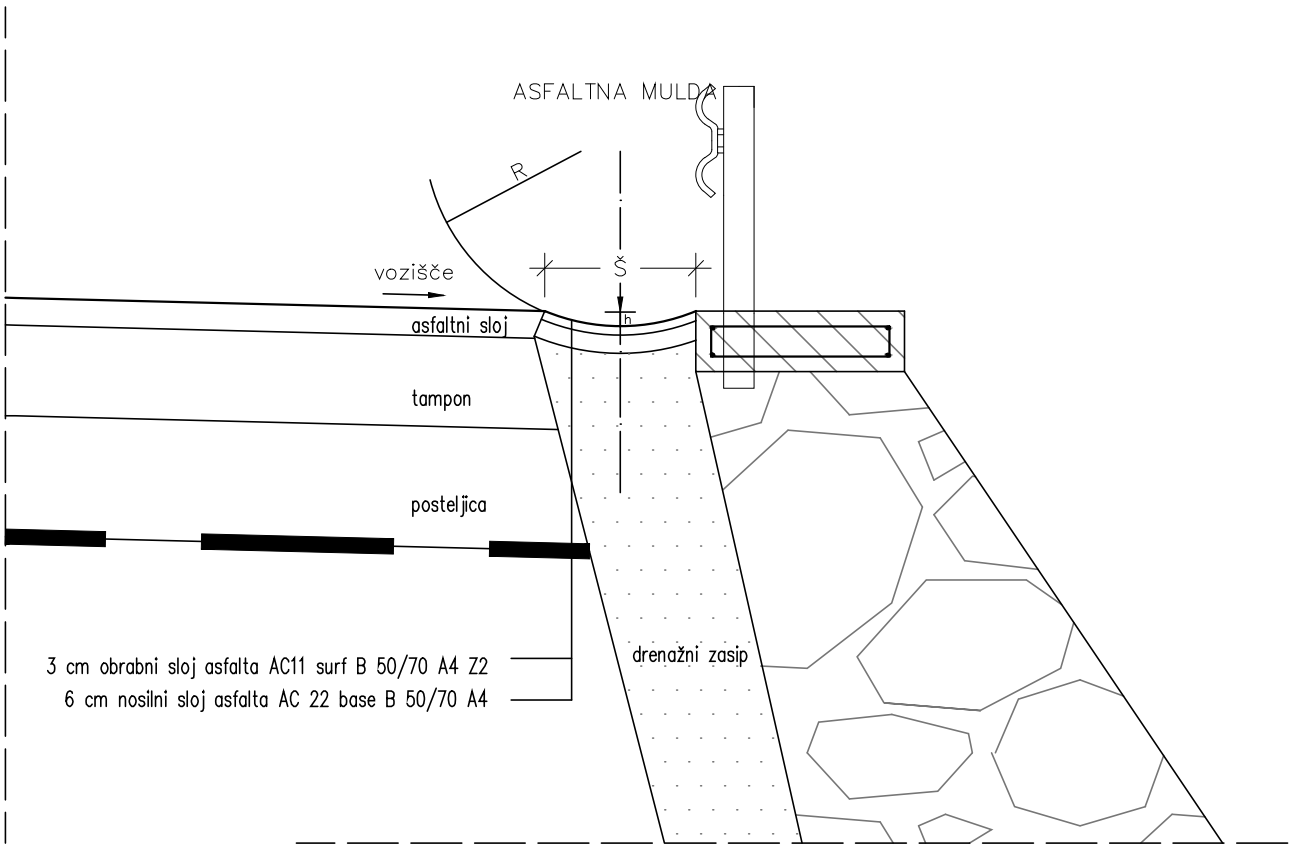

Š cm	h cm	R cm
50	5	62

cestni inženiring

merilo:	šifra risbe:	št. lista:
1:25	G.151.2	2

DETAJL IZVEDBE BETONSKE KANALETE ZA ODVOD VODE

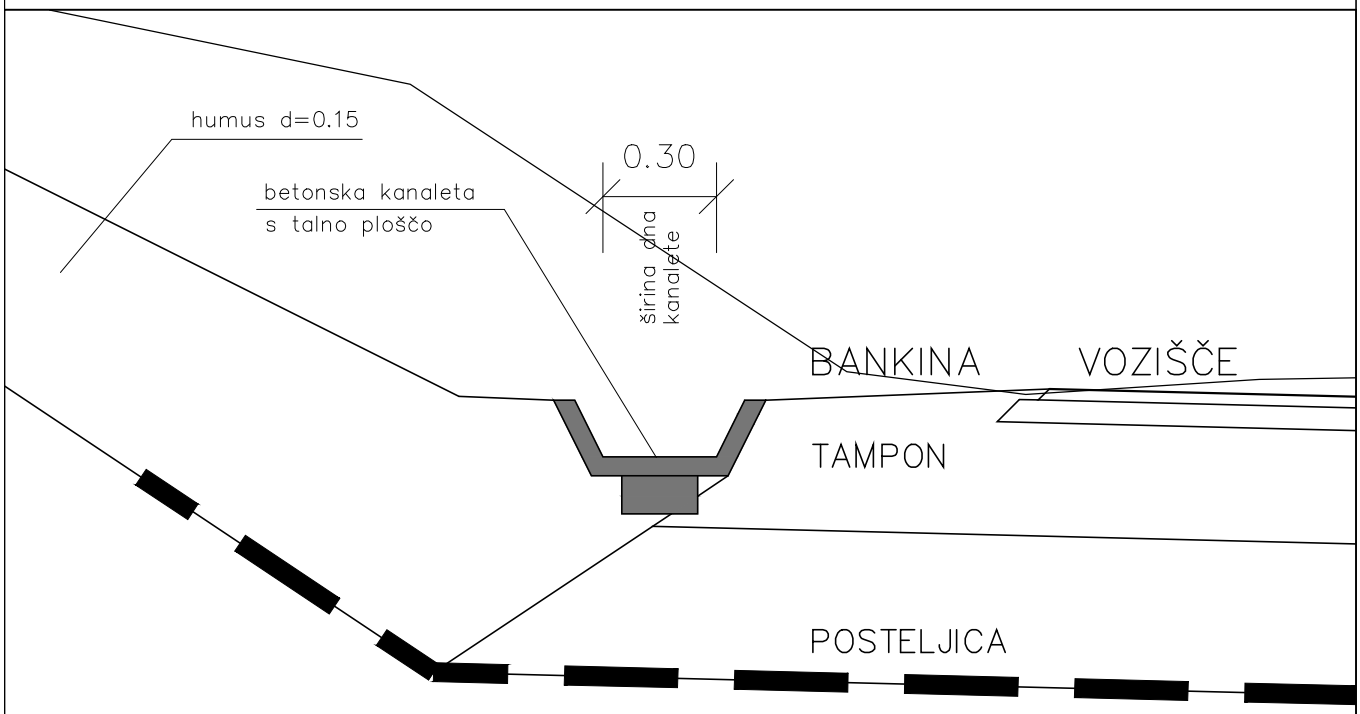

A=0,0582
O=0,639
ng=0,015

i (%)	Q (m3/s)	v (m/s)
1,0	0,0785	1,35
0,5	0,0555	0,954

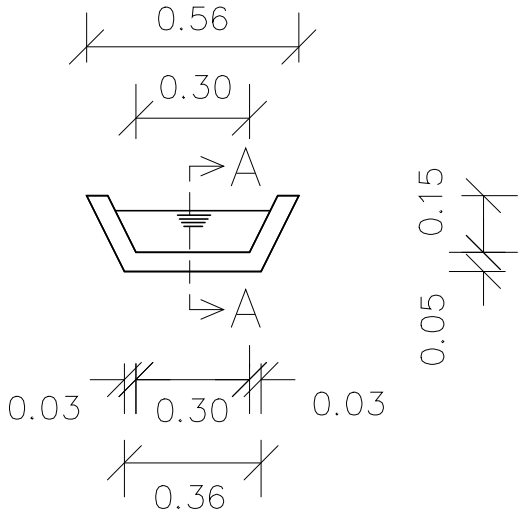

PREREZ A–A:

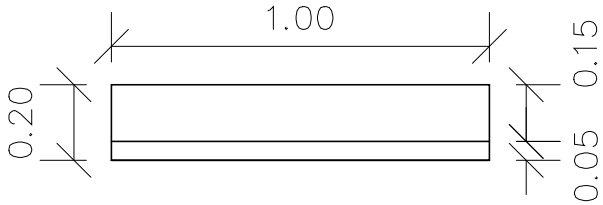

TLORIS:

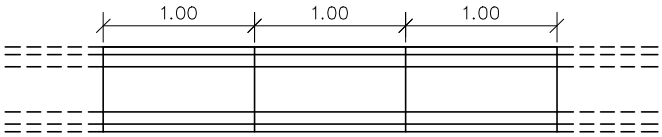

M 1:25

cestni inženiring

merilo:	šifra risbe:	št. lista:
1:50, 25	G.151.3	3

DETAJL TLAKOVANJA IZPUSTOV

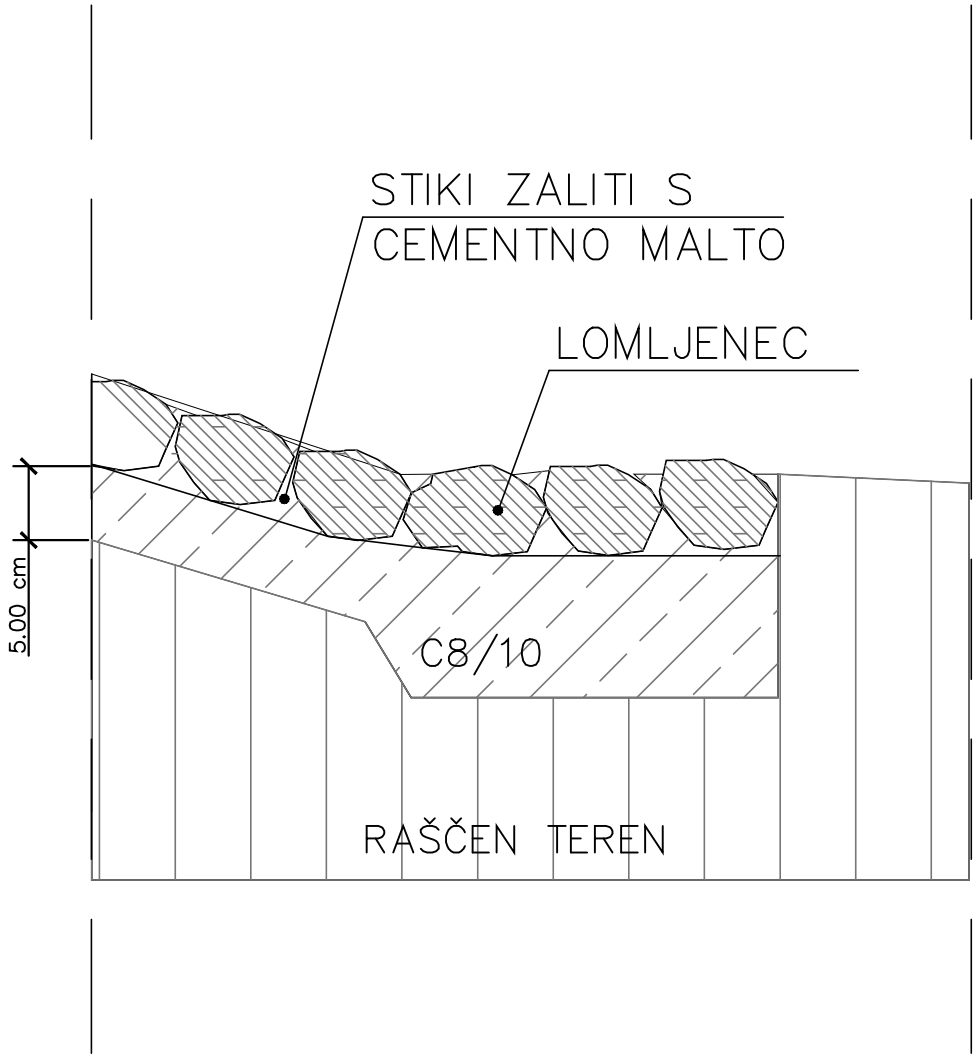

merilo:	šifra risbe:	št. lista:
1:20	G.151.4	4

DETAJL IZVEDBE CEVNEGA PREPUSTA

VZDOLŽNI PREREZ :

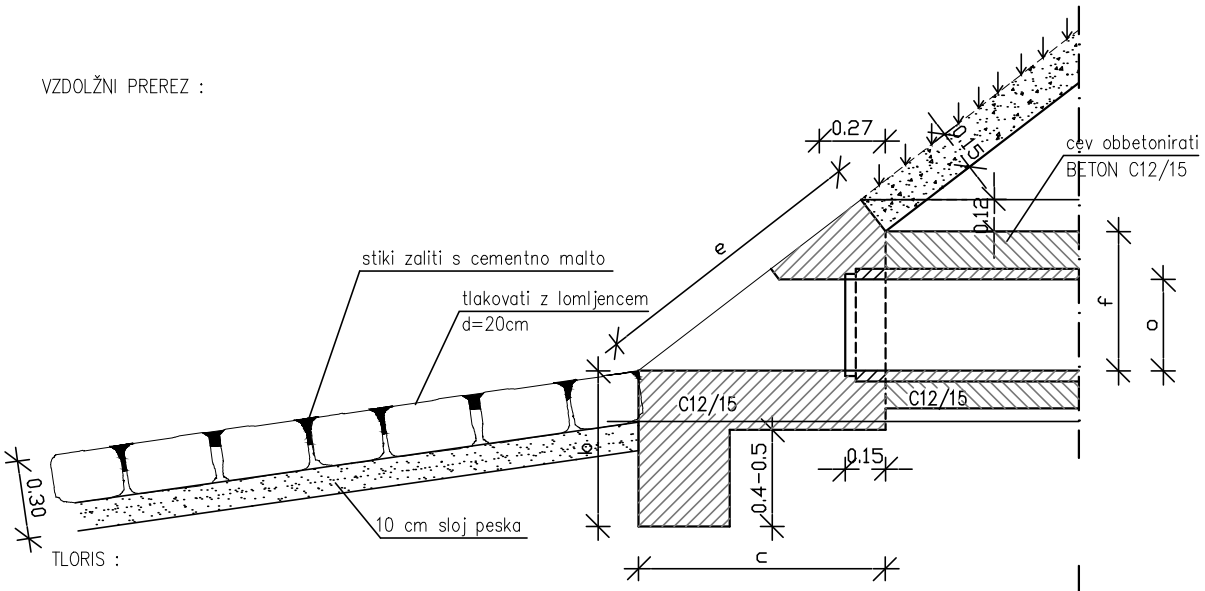

TLORIS :

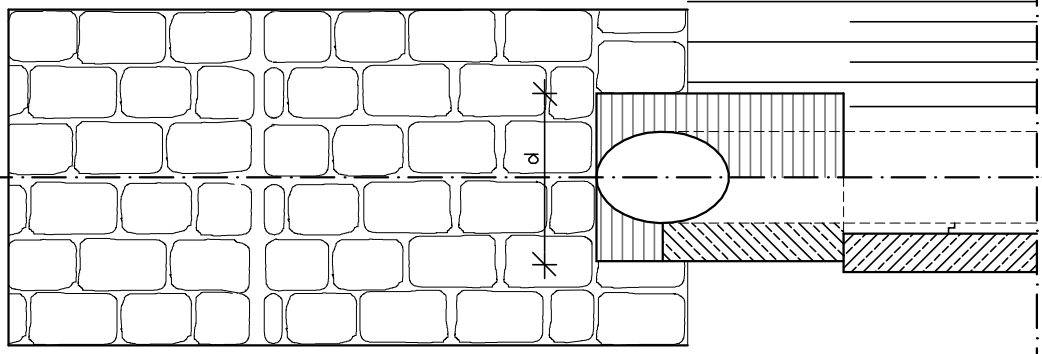

POGLED:

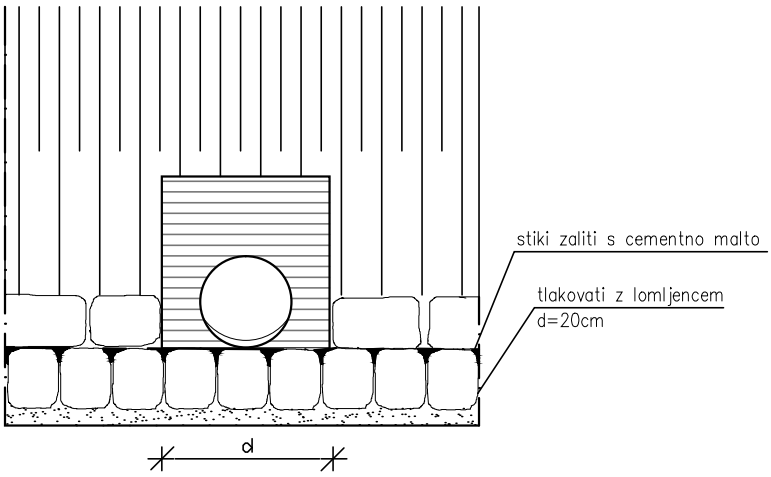

OSNOVNE MERE					pri nagibu 0 %				PREDIZMERE				
Profil	Temelj glave				Glava				Beton	Beton	Omet	Ravni	Okrogli
cevi	Peta	Višina	Dolžina	Širina	Poševni-	cevi in	Prerez	Zunanji	temelja	glave	vidnih	opaž	opaž
fi	temelja	temelja	temelja	temelja	na glave	obod	cevi	obod cevi			površin		
cm	m	m	m	m	m	m	m2	m	m3	m3	m2	m2	m2
	a	b	c	d	e	f	E	O	T	G	O	R	P
80	0,50	0,80	1,92	1,4	2,2	1,1	0,739	3,04	0,28	1,73	2,98	4,03	2,96

Nagib	faktor za c, e in dolžine cevi	
cevi %	iztočna glava	vtočna glava
1	1,02	0,99
2	1,03	0,97
3	1,05	0,96

cestni inženiring

merilo:	šifra risbe:	št. lista:
1:25	G.151.5	5

DETAJL IZTOKA KANALETE ALI MULDE V JAŠEK

M 1:25

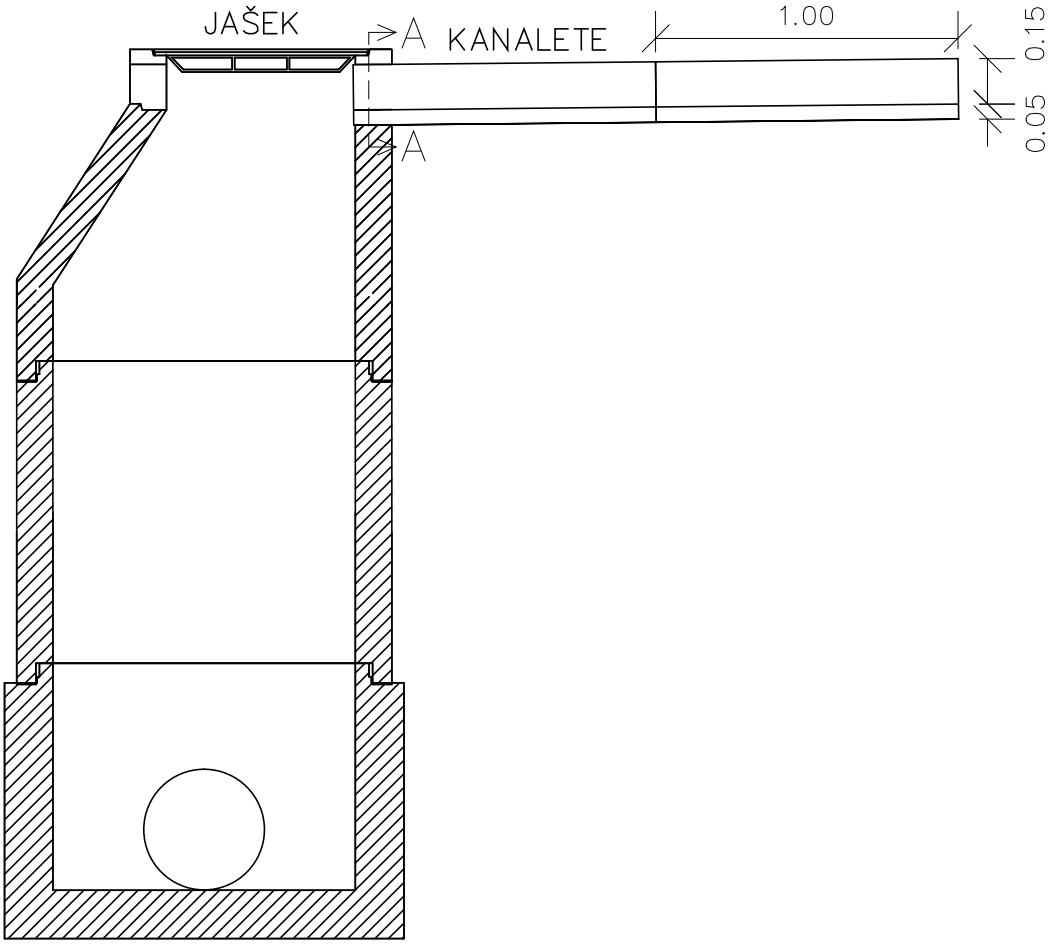

M 1:25

VTOK KANALETE
PREREZ A–A:

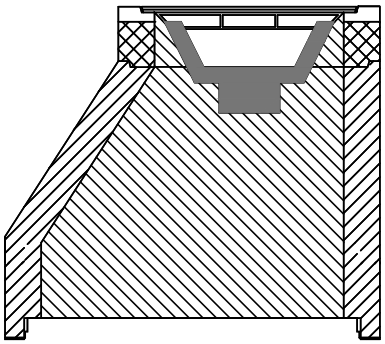

VTOK MULDE
PREREZ A–A:

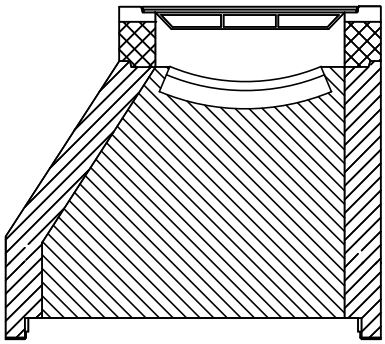

cestni inženiring

merilo:	šifra risbe:	št. lista:
1:25	G.151.6	6

ZAŠČITA TK INSTALACIJ S POLNIM OBBETONIRANJEM

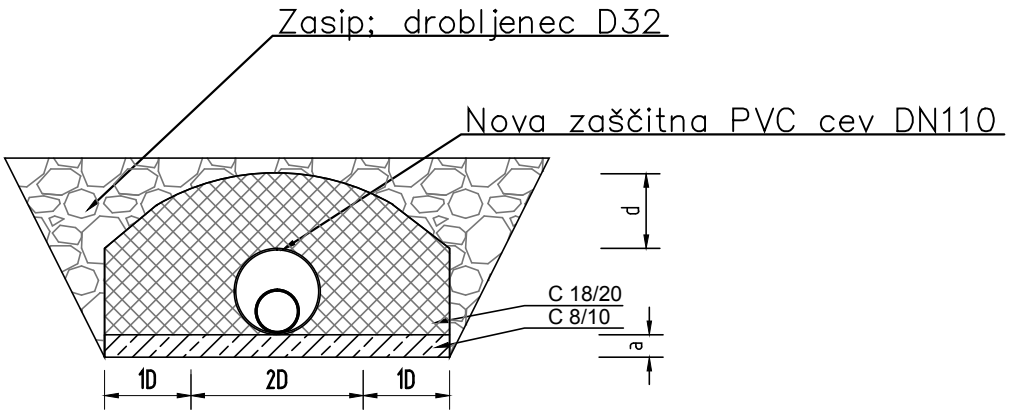

Obbetoniranje cevi se izvede v primeru, da se na mestu vgradnje ugotovi, da obstoječi TK vodi potekajo na globini manjši od 0.8 m.

D cm	a cm	d cm
11	3	10

a=D/4 po IMHOF-u

cestni inženiring

merilo:	šifra risbe:	št. lista:
1:100	G.151.7	7