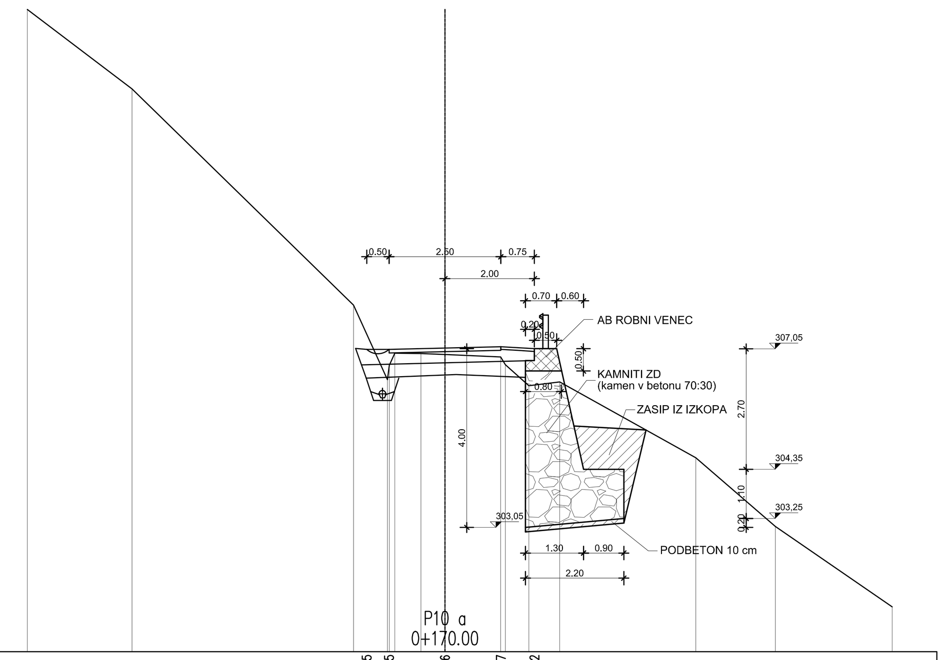

CESTISCE	307.035	307.035	307.066	307.097	307.052										
OD.OSI	1.750	1.250	0.000	1.250	2.000										
TEREN	314.646	312.865	308.026	306.359	306.682	306.954	306.944	306.921	306.868	306.693	306.224	306.310	304.612	303.073	301.274
OD.OSI	9.337	6.997	2.046	1.286	1.242	1.123	0.535	0.000	1.244	1.349	1.874	2.567	5.610	7.386	10.000

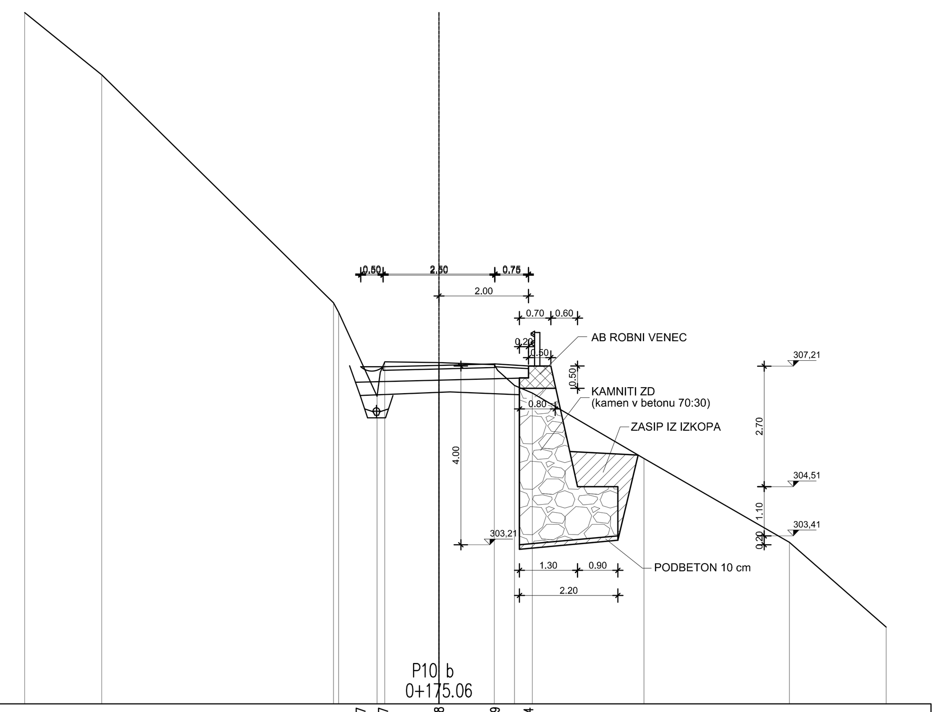

CESTISCE	307.197	307.197	307.228	307.259	307.214											
OD.OSI	1.750	1.250	0.000	1.250	2.000											
TEREN	315.122	313.731	308.628	308.418	306.537	307.076	307.309	307.290	307.290	307.244	307.196	306.777	306.609	305.144	303.269	301.371
OD.OSI	9.263	7.542	2.360	2.245	1.387	1.315	1.212	0.000	0.000	1.235	1.317	1.690	2.086	4.585	7.835	10.000

KARAKTERISTIČNI PREREZ ROBNEGA VENCA
M 1:25

BETON: C25/30 XF4
ARMATURA: S500

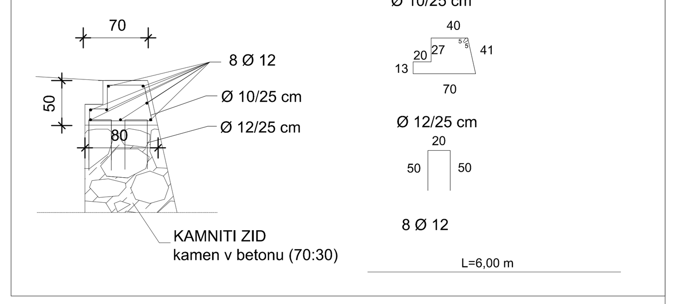

izvajalec	**GeoBiro** Ivan Vukina s.p. Glavni trg 19 c 2000 MARIBOR	*id. št. IZS:* 2742	
naročnik	OBČINA LAŠKO Mestna ulica 2 3270 Laško		
investitor	OBČINA LAŠKO Mestna ulica 2 3270 Laško		
	ime in priimek	*id. številka*	*podpis*
odg. vodja projekta			
odgovorni projektant	I. VUKINA inž. gradb.	G-0635	
izdelal	D. VUKINA inž. gradb.		
kontroliral			
št. proj.	*št. načrta* 1-8/2020	*datum:* Avgust 2020	

objekt/lokacija:	Obnova JP 701491 Jarh-Koblič
odsek/ objekt:	Usad pod JP v km 0.1+75
pododsek/ del objekta:	
vsebina/ naslov risbe:	PREČNA PRERZA
faza INZI	*merilo:* 1:100
Številka priloge: 2.2.5.6	*št. lista:* 3